SCHEMA TECHNIQUE UE STAGE-CO2 DMX

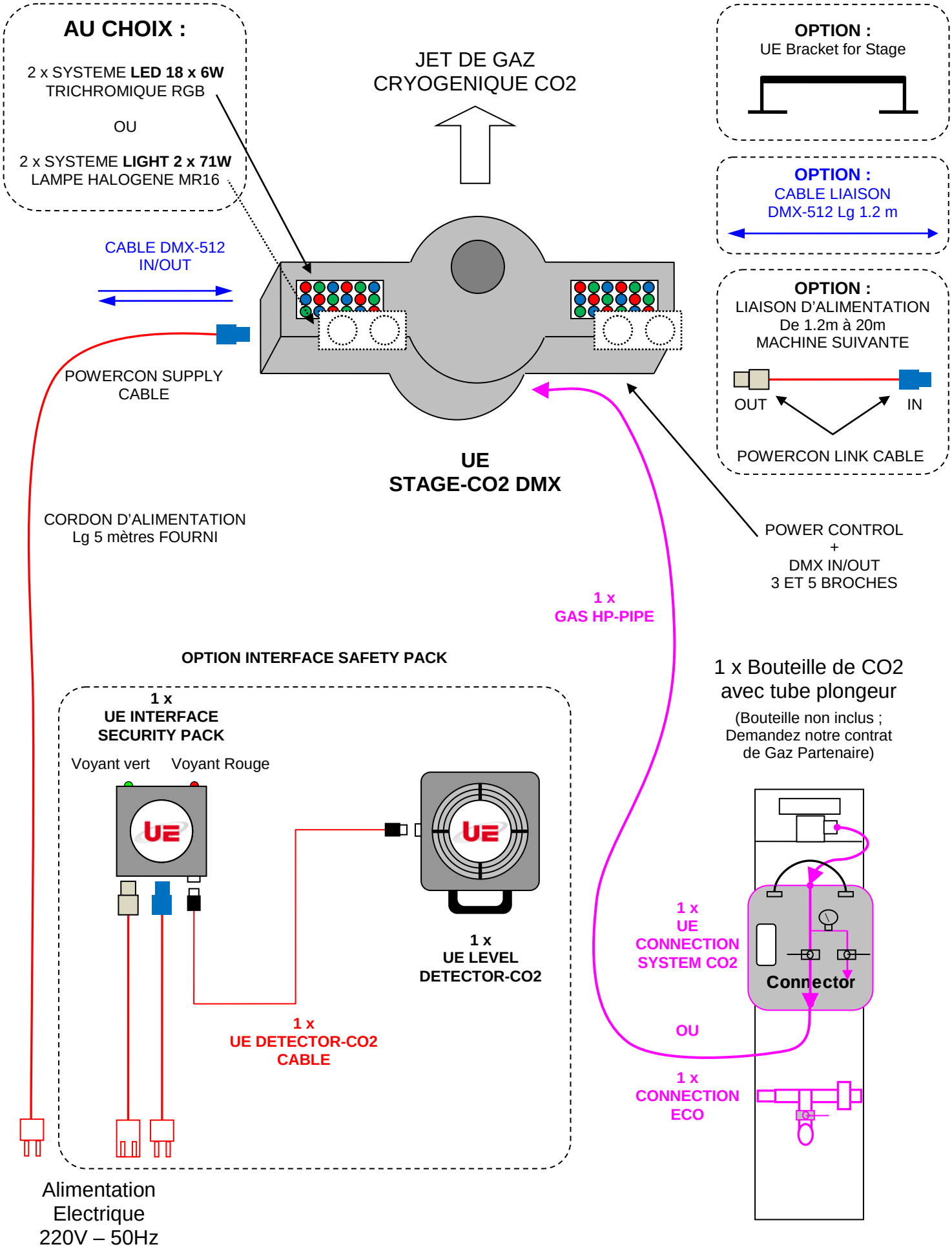

COPYRIGHT Premium Factory – Schéma non contractuel pouvant être modifié sans préavis – 19.01.01