SCHEMA TECHNIQUE UE MINI STAGE-CO2 STD/DMX

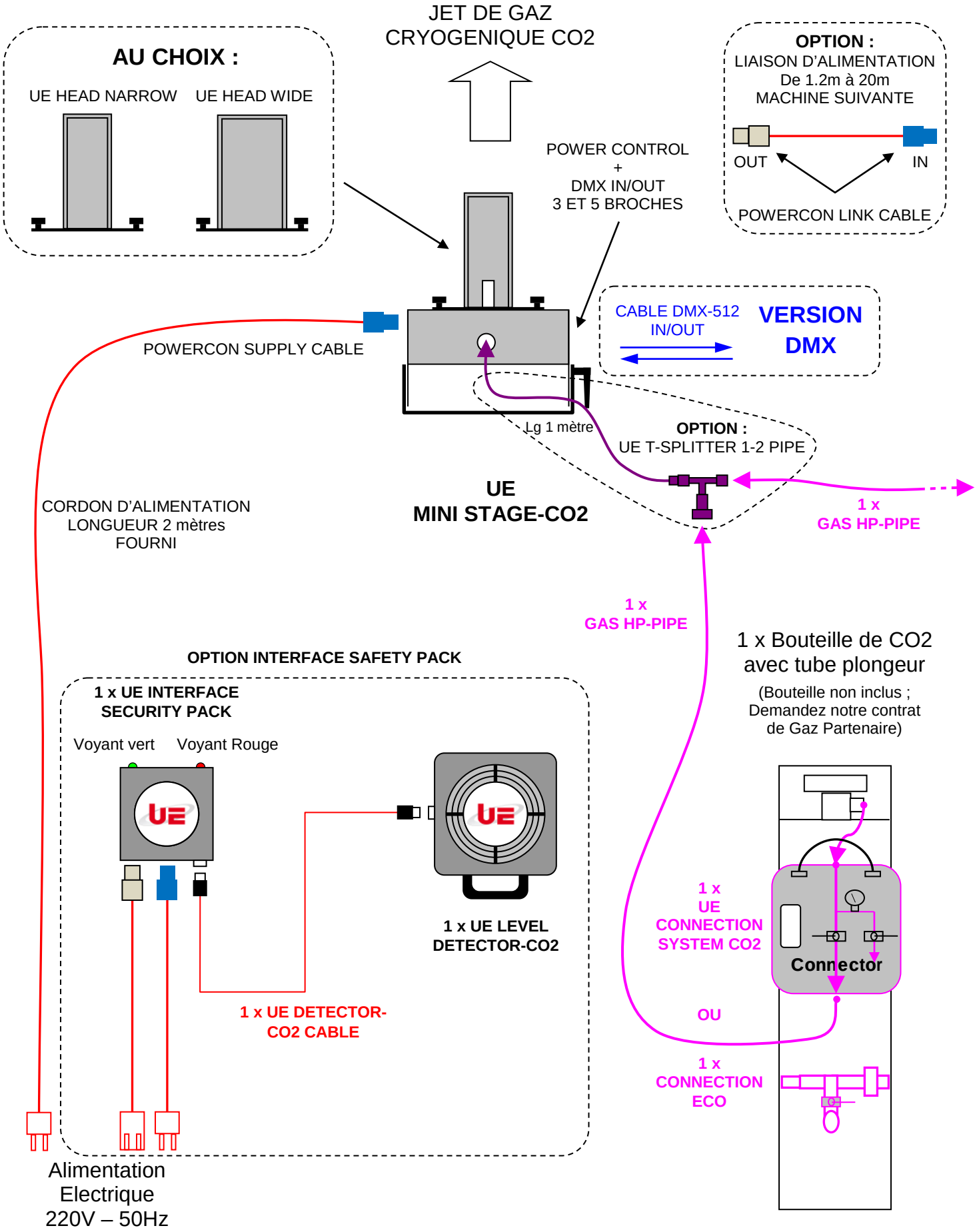

COPYRIGHT Premium Factory – Schéma non contractuel pouvant être modifié sans préavis – 19.01.01

CONFIGURATION SPLITTER 4 x MINI STAGE

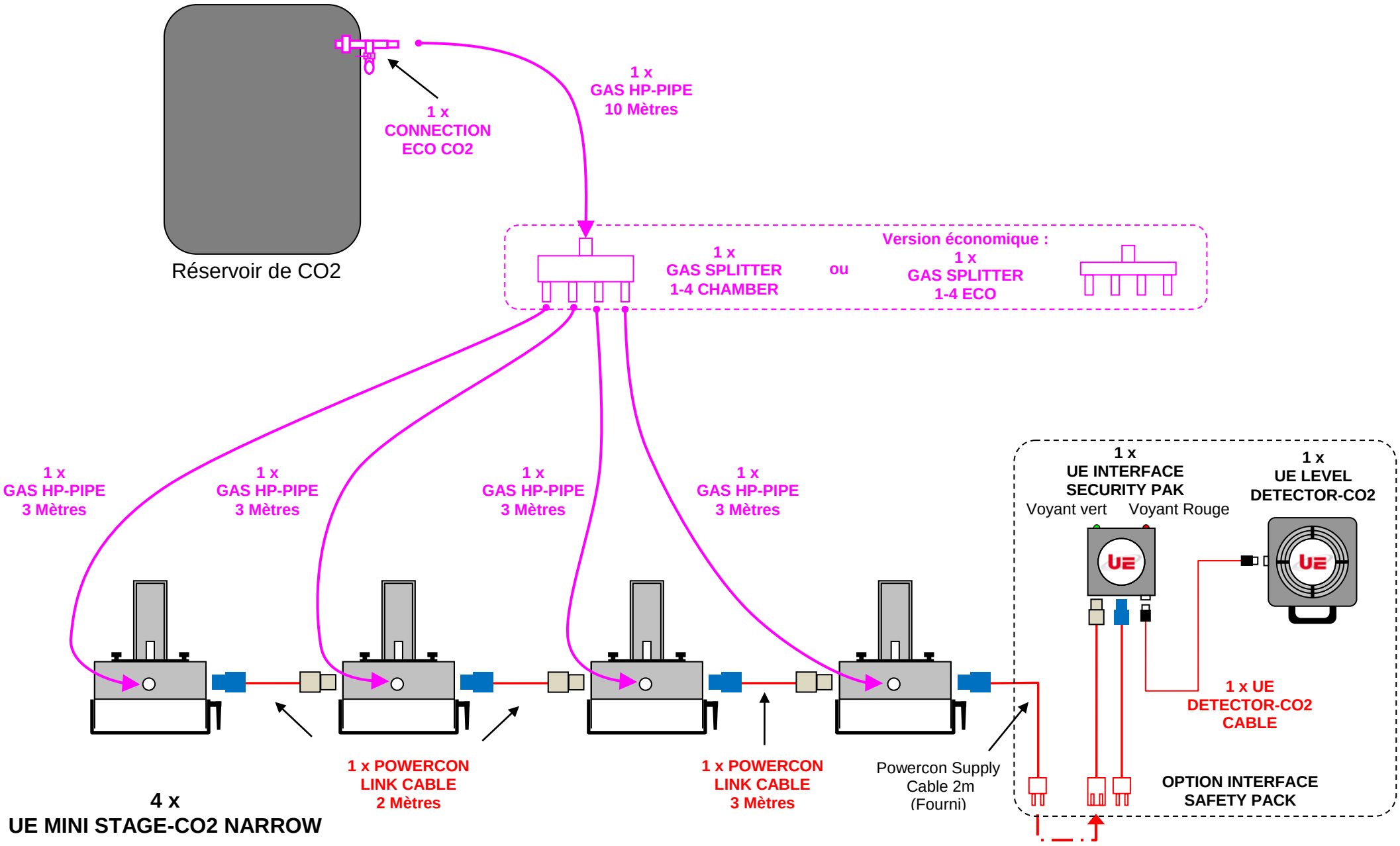

COPYRIGHT Premium Factory – Schéma non contractuel pouvant être modifié sans préavis - 19.01.01

EXEMPLE D'INSTALLATION AVEC 10 x MINI STAGE-CO2 DMX

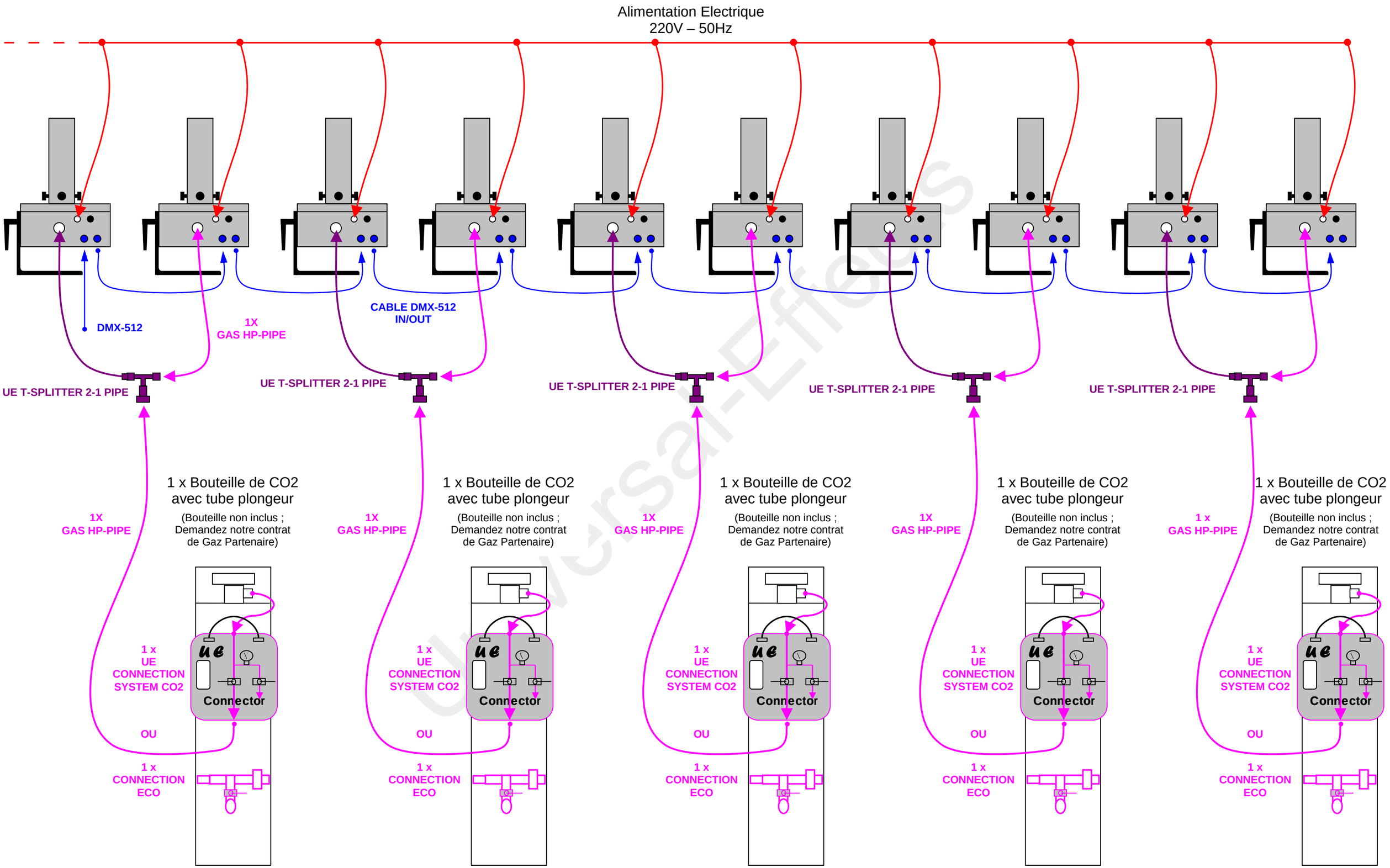

COPYRIGHT Premium Factory – Schéma non contractuel pouvant être modifié sans préavis – 19.01.01